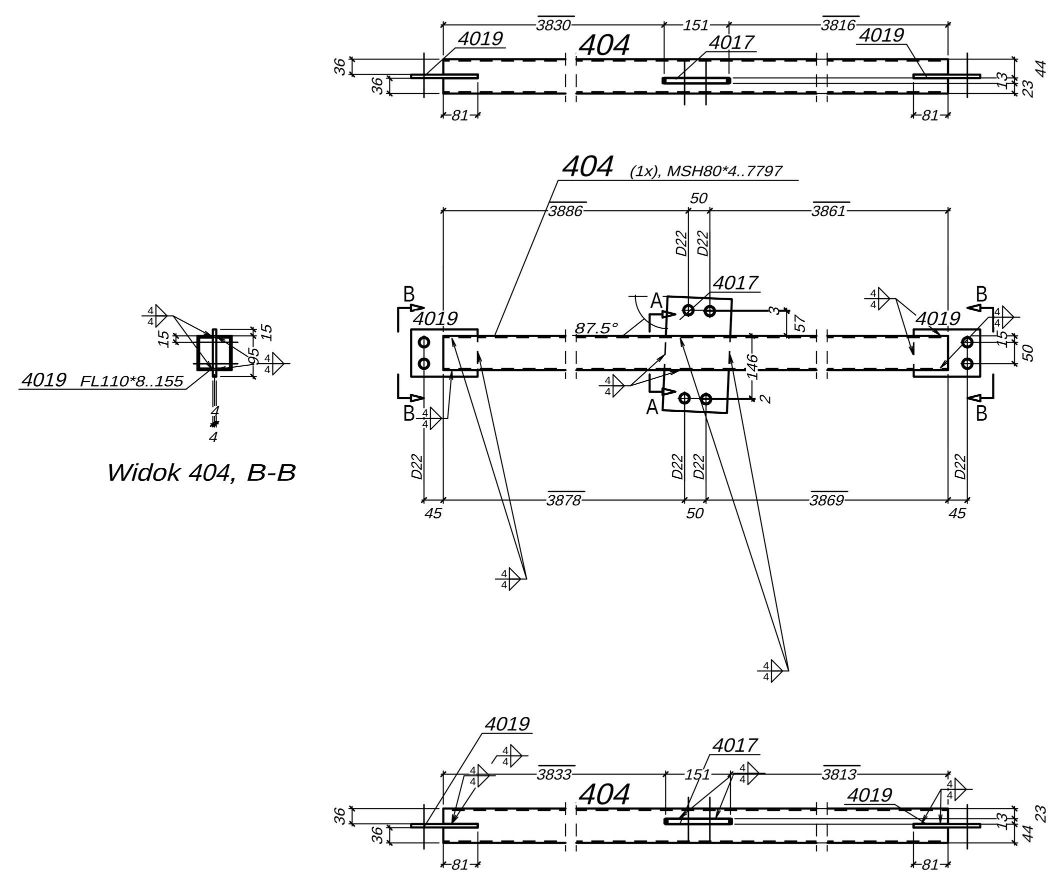

Widok 404, B-B

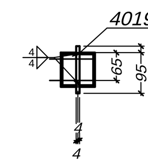

Widok 405, A-A

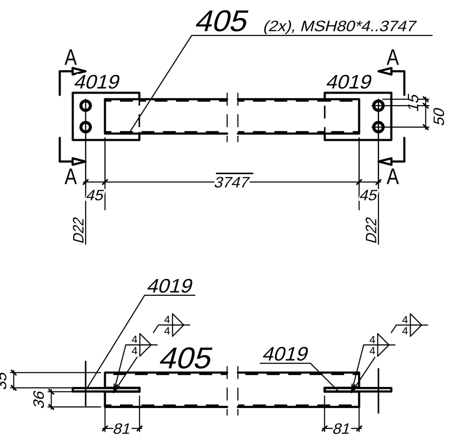

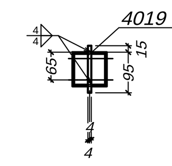

Widok 406, A-A

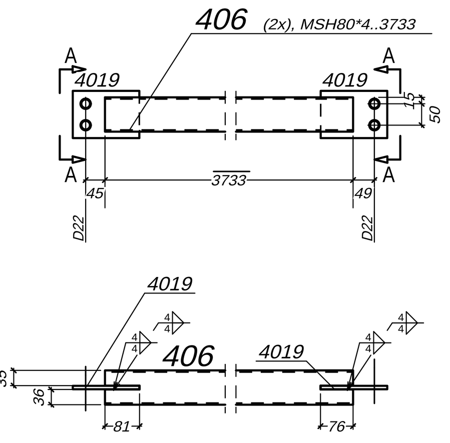

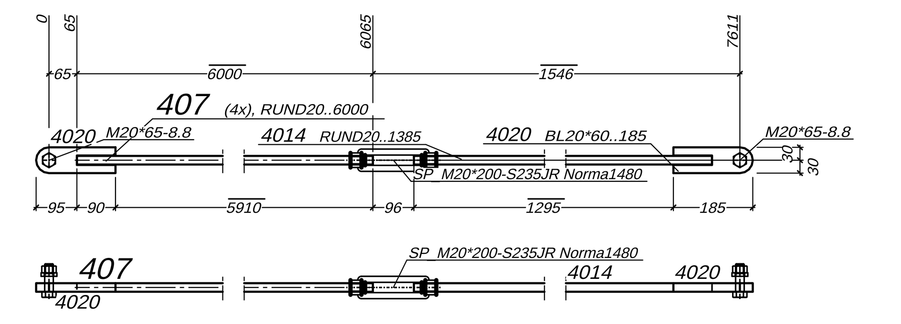

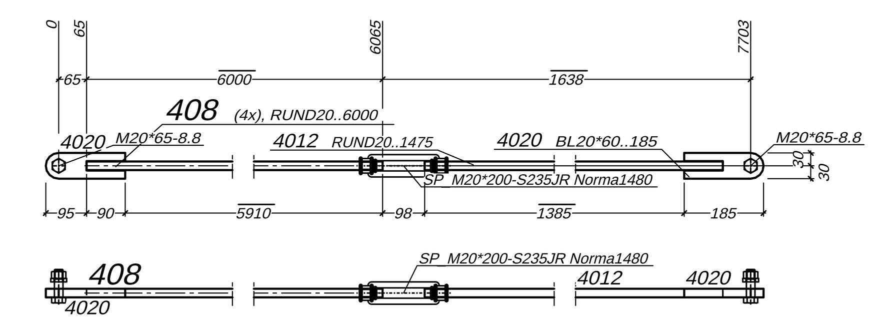

** Zest. dla jednego el. wysy³kowego-Poz.405 Suma 2 x Wykonaæ

Nr.	Tnr	Poz.	Nazwa	Sztuk	Profil	Materia³	D³ugoœæ	Waga	Ozn.
1	4	405	Teznik	1	MSH80*4	S355JR	3747	35.36	
2	4	4019	Blacha	2	FL110*8	S355JR	155	2.14	
Waga ca³kowita (kg)								37.50	
Gabaryty (W x S x D): 110 x 80 x 3897									

Sztuk	Œruby	Norma	Materia³	Waga	Ozn.
4	M20*50	7990	8.8	1.16	Monta¿owe

** Zest. dla jednego el. wysy³kowego-Poz.406 Suma 2 x Wykonaæ

Nr.	Tnr	Poz.	Nazwa	Sztuk	Profil	Materia³	D³ugoœæ	Waga	Ozn.
1	4	406	Teznik	1	MSH80*4	S355JR	3733	35.23	
2	4	4019	Blacha	2	FL110*8	S355JR	155	2.14	
Waga ca³kowita (kg)								37.37	
Gabaryty (W x S x D): 110 x 80 x 3887									

Sztuk	Œruby	Norma	Materia³	Waga	Ozn.
4	M20*50	7990	8.8	1.16	Monta¿owe

** Zest. dla jednego el. wysy³kowego-Poz.407 Suma 4 x Wykonaæ

Nr.	Tnr	Poz.	Nazwa	Sztuk	Profil	Materia³	D³ugoœæ	Waga	Ozn.
1	4	407	ZUGSTANGE	1	RUND20	S355JR	6000	14.80	
2	4	4014	ZUGSTANGE	1	RUND20	S355JR	1385	3.42	
3	4	4020	ANSCHLUSZFLACH	2	BL20*60	S355JR	185	3.49	
Waga ca³kowita (kg)								21.70	
Gabaryty (W x S x D): 60 x 20 x 7671									

Sztuk	Œruby	Norma	Materia³	Waga	Ozn.
1	SP_M20*200	1480	S235JR		Warsztatowe
2	M20*65	7990	8.8	0.66	Monta¿owe
Waga ca³kowita (kg)				0.66	

** Zest. dla jednego el. wysy³kowego-Poz.408 Suma 4 x Wykonaæ

Nr.	Tnr	Poz.	Nazwa	Sztuk	Profil	Materia³	D³ugoœæ	Waga	Ozn.
1	4	408	ZUGSTANGE	1	RUND20	S355JR	6000	14.80	
2	4	4012	ZUGSTANGE	1	RUND20	S355JR	1475	3.64	
3	4	4020	ANSCHLUSZFLACH	2	BL20*60	S355JR	185	3.49	
Waga ca³kowita (kg)								21.92	
Gabaryty (W x S x D): 60 x 20 x 7763									

Sztuk	Œruby	Norma	Materia³	Waga	Ozn.
1	SP_M20*200	1480	S235JR		Warsztatowe
2	M20*65	7990	8.8	0.66	Monta¿owe
Waga ca³kowita (kg)				0.66	

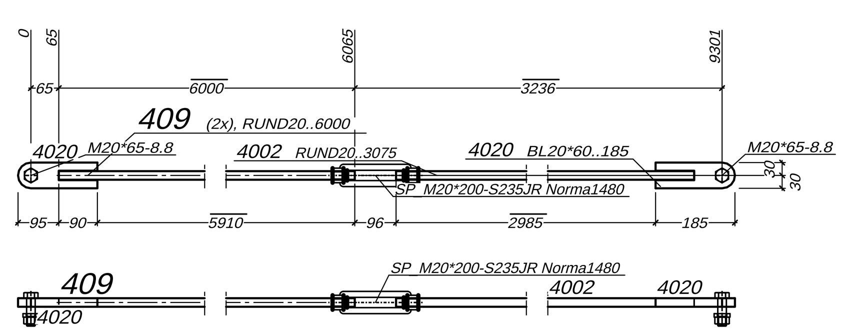

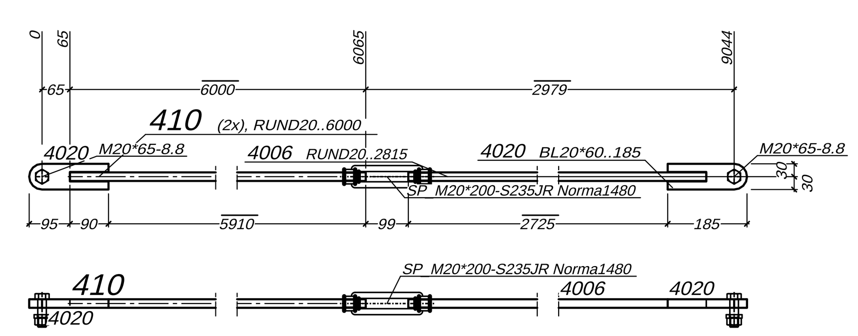

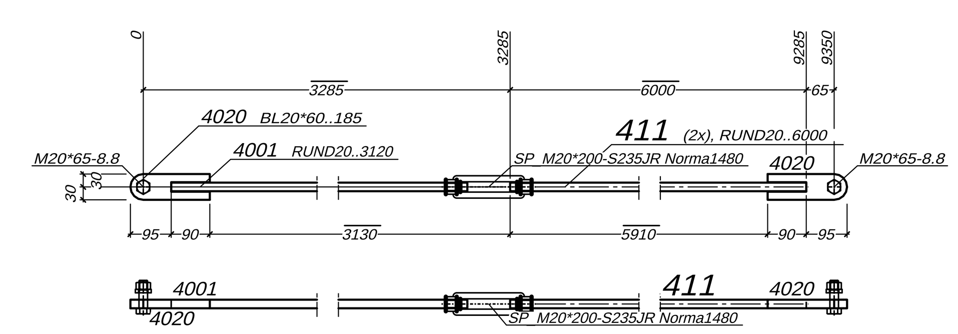

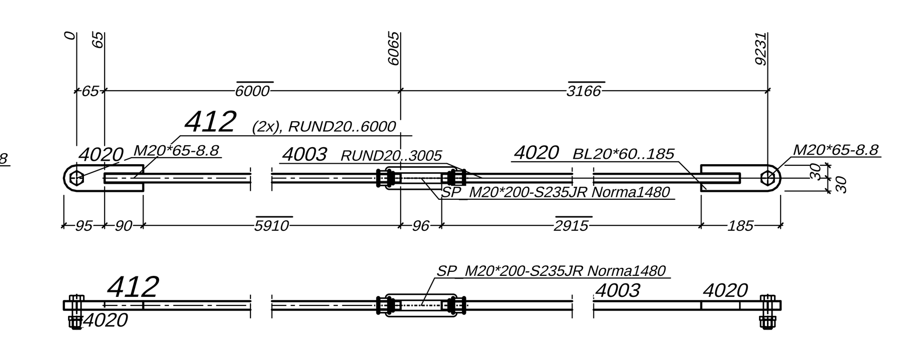

** Zest. dla jednego el. wysy³kowego-Poz.404 Suma 1 x Wykonaæ

Nr.	Tnr	Poz.	Nazwa	Sztuk	Profil	Materia³	D³ugoœæ	Waga	Ozn.
1	4	404	Teznik	1	MSH80*4	S355JR	7797	73.58	
2	4	4017	Blacha	1	FL150*12	S355JR	265	3.75	
3	4	4019	Blacha	2	FL110*8	S355JR	155	2.14	
Waga ca³kowita (kg)								79.47	
Gabaryty (W x S x D): 272 x 80 x 7947									

Sztuk	Œruby	Norma	Materia³	Waga	Ozn.
8	M20*50	7990	8.8	2.32	Monta¿owe

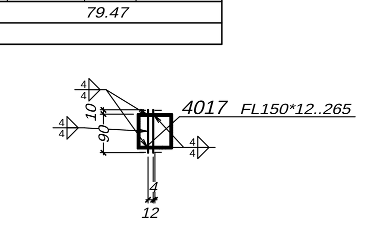

Przekrój 404, A-A

** Zest. dla jednego el. wysy³kowego-Poz.409 Suma 2 x Wykonaæ

Nr.	Tnr	Poz.	Nazwa	Sztuk	Profil	Materia³	D³ugoœæ	Waga	Ozn.
1	4	409	ZUGSTANGE	1	RUND20	S355JR	6000	14.80	
2	4	4002	ZUGSTANGE	1	RUND20	S355JR	3075	7.58	
3	4	4020	ANSCHLUSZFLACH	2	BL20*60	S355JR	185	3.49	
Waga ca³kowita (kg)								25.87	
Gabaryty (W x S x D): 60 x 20 x 9361									

Sztuk	Œruby	Norma	Materia³	Waga	Ozn.
1	SP_M20*200	1480	S235JR		Warsztatowe
2	M20*65	7990	8.8	0.66	Monta¿owe
Waga ca³kowita (kg)				0.66	

** Zest. dla jednego el. wysy³kowego-Poz.410 Suma 2 x Wykonaæ

Nr.	Tnr	Poz.	Nazwa	Sztuk	Profil	Materia³	D³ugoœæ	Waga	Ozn.
1	4	410	ZUGSTANGE	1	RUND20	S355JR	6000	14.80	
2	4	4006	ZUGSTANGE	1	RUND20	S355JR	2815	6.94	
3	4	4020	ANSCHLUSZFLACH	2	BL20*60	S355JR	185	3.49	
Waga ca³kowita (kg)								25.22	
Gabaryty (W x S x D): 60 x 20 x 9104									

Sztuk	Œruby	Norma	Materia³	Waga	Ozn.
1	SP_M20*200	1480	S235JR		Warsztatowe
2	M20*65	7990	8.8	0.66	Monta¿owe
Waga ca³kowita (kg)				0.66	

** Zest. dla jednego el. wysy³kowego-Poz.411 Suma 2 x Wykonaæ

Nr.	Tnr	Poz.	Nazwa	Sztuk	Profil	Materia³	D³ugoœæ	Waga	Ozn.
1	4	411	ZUGSTANGE	1	RUND20	S355JR	6000	14.80	
2	4	4001	ZUGSTANGE	1	RUND20	S355JR	3120	7.69	
3	4	4020	ANSCHLUSZFLACH	2	BL20*60	S355JR	185	3.49	
Waga ca³kowita (kg)								25.98	
Gabaryty (W x S x D): 60 x 20 x 9410									

Sztuk	Œruby	Norma	Materia³	Waga	Ozn.
1	SP_M20*200	1480	S235JR		Warsztatowe
2	M20*65	7990	8.8	0.66	Monta¿owe
Waga ca³kowita (kg)				0.66	

** Zest. dla jednego el. wysy³kowego-Poz.412 Suma 2 x Wykonaæ

Nr.	Tnr	Poz.	Nazwa	Sztuk	Profil	Materia³	D³ugoœæ	Waga	Ozn.
1	4	412	ZUGSTANGE	1	RUND20	S355JR	6000	14.80	
2	4	4003	ZUGSTANGE	1	RUND20	S355JR	3005	7.41	
3	4	4020	ANSCHLUSZFLACH	2	BL20*60	S355JR	185	3.49	
Waga ca³kowita (kg)								25.69	
Gabaryty (W x S x D): 60 x 20 x 9291									

Sztuk	Œruby	Norma	Materia³	Waga	Ozn.
1	SP_M20*200	1480	S235JR		Warsztatowe
2	M20*65	7990	8.8	0.66	Monta¿owe
Waga ca³kowita (kg)				0.66	

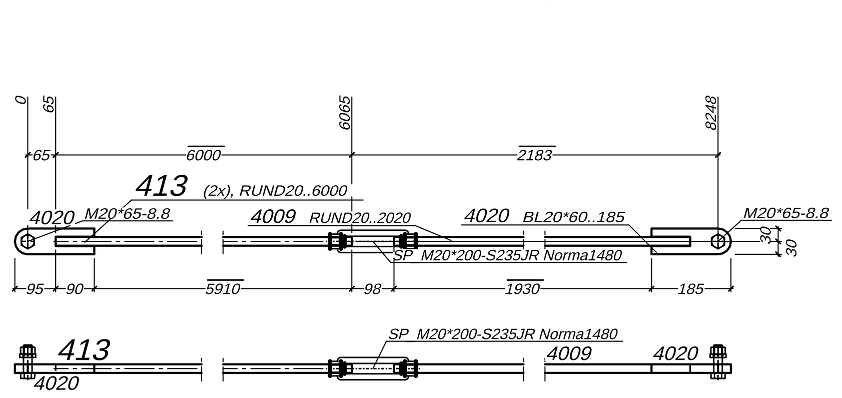

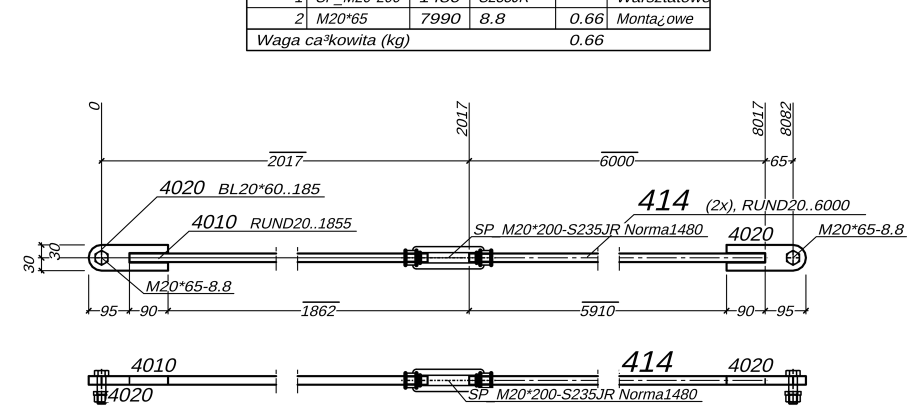

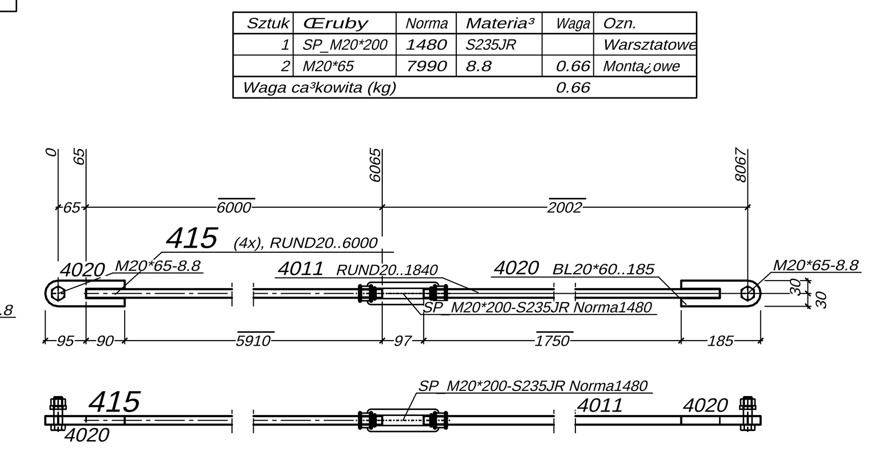

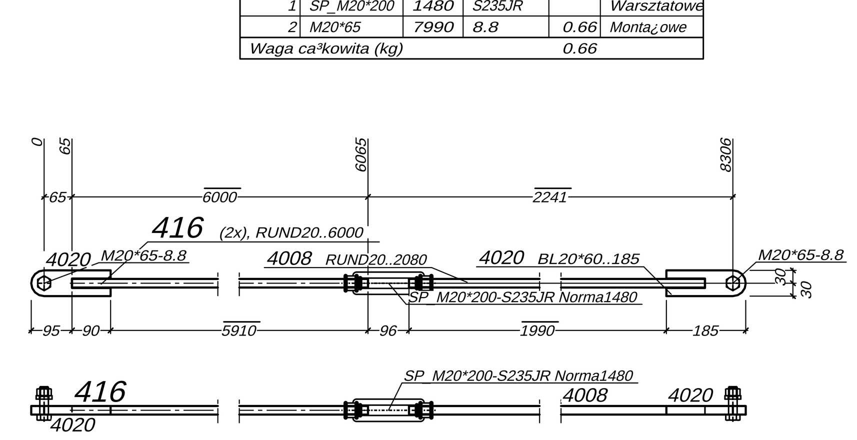

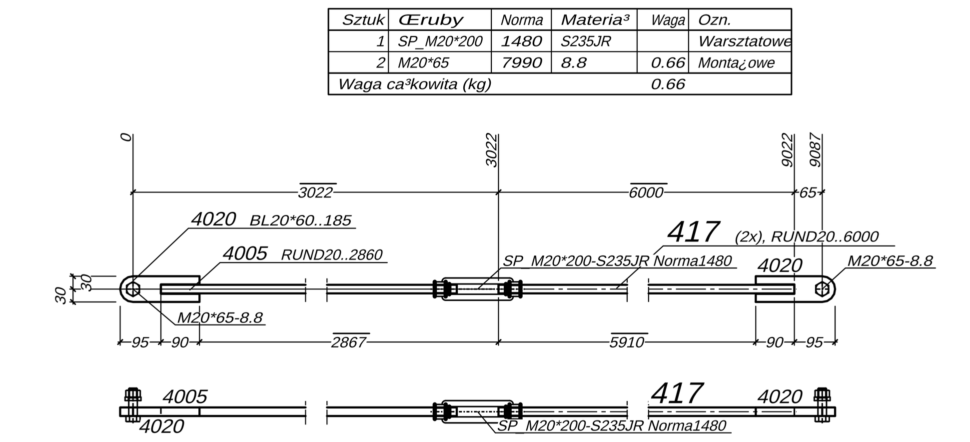

** Zest. dla jednego el. wysy³kowego-Poz.413 Suma 2 x Wykonaæ

Nr.	Tnr	Poz.	Nazwa	Sztuk	Profil	Materia³	D³ugoœæ	Waga	Ozn.
1	4	413	ZUGSTANGE	1	RUND20	S355JR	6000	14.80	
2	4	4009	ZUGSTANGE	1	RUND20	S355JR	2020	4.98	
3	4	4020	ANSCHLUSZFLACH	2	BL20*60	S355JR	185	3.49	
Waga ca³kowita (kg)								23.26	
Gabaryty (W x S x D): 60 x 20 x 8308									

Sztuk	Œruby	Norma	Materia³	Waga	Ozn.
1	SP_M20*200	1480	S235JR		Warsztatowe
2	M20*65	7990	8.8	0.66	Monta¿owe
Waga ca³kowita (kg)				0.66	

** Zest. dla jednego el. wysy³kowego-Poz.414 Suma 2 x Wykonaæ

Nr.	Tnr	Poz.	Nazwa	Sztuk	Profil	Materia³	D³ugoœæ	Waga	Ozn.
1	4	414	ZUGSTANGE	1	RUND20	S355JR	6000	14.80	
2	4	4010	ZUGSTANGE	1	RUND20	S355JR	1855	4.57	
3	4	4020	ANSCHLUSZFLACH	2	BL20*60	S355JR	185	3.49	
Waga ca³kowita (kg)								22.86	
Gabaryty (W x S x D): 60 x 20 x 8142									

Sztuk	Œruby	Norma	Materia³	Waga	Ozn.
1	SP_M20*200	1480	S235JR		Warsztatowe
2	M20*65	7990	8.8	0.66	Monta¿owe
Waga ca³kowita (kg)				0.66	

** Zest. dla jednego el. wysy³kowego-Poz.415 Suma 4 x Wykonaæ

Nr.	Tnr	Poz.	Nazwa	Sztuk	Profil	Materia³	D³ugoœæ	Waga	Ozn.
1	4	415	ZUGSTANGE	1	RUND20	S355JR	6000	14.80	
2	4	4011	ZUGSTANGE	1	RUND20	S355JR	1840	4.54	
3	4	4020	ANSCHLUSZFLACH	2	BL20*60	S355JR	185	3.49	
Waga ca³kowita (kg)								22.82	
Gabaryty (W x S x D): 60 x 20 x 8127									

Sztuk	Œruby	Norma	Materia³	Waga	Ozn.
1	SP_M20*200	1480	S235JR		Warsztatowe
2	M20*65	7990	8.8	0.66	Monta¿owe
Waga ca³kowita (kg)				0.66	

** Zest. dla jednego el. wysy³kowego-Poz.416 Suma 2 x Wykonaæ

Nr.	Tnr	Poz.	Nazwa	Sztuk	Profil	Materia³	D³ugoœæ	Waga	Ozn.
1	4	416	ZUGSTANGE	1	RUND20	S355JR	6000	14.80	
2	4	4008	ZUGSTANGE	1	RUND20	S355JR	2080	5.13	
3	4	4020	ANSCHLUSZFLACH	2	BL20*60	S355JR	185	3.49	
Waga ca³kowita (kg)								23.41	
Gabaryty (W x S x D): 60 x 20 x 8366									

Sztuk	Œruby	Norma	Materia³	Waga	Ozn.
1	SP_M20*200	1480	S235JR		Warsztatowe
2	M20*65	7990	8.8	0.66	Monta¿owe
Waga ca³kowita (kg)				0.66	

** Zest. dla jednego el. wysy³kowego-Poz.417 Suma 2 x Wykonaæ

Nr.	Tnr	Poz.	Nazwa	Sztuk	Profil	Materia³	D³ugoœæ	Waga	Ozn.
1	4	417	ZUGSTANGE	1	RUND20	S355JR	6000	14.80	
2	4	4005	ZUGSTANGE	1	RUND20	S355JR	2860	7.05	
3	4	4020	ANSCHLUSZFLACH	2	BL20*60	S355JR	185	3.49	
Waga ca³kowita (kg)								25.34	
Gabaryty (W x S x D): 60 x 20 x 9147									

Sztuk	Œruby	Norma	Materia³	Waga	Ozn.
1	SP_M20*200	1480	S235JR		Warsztatowe
2	M20*65	7990	8.8	0.66	Monta¿owe
Waga ca³kowita (kg)				0.66	

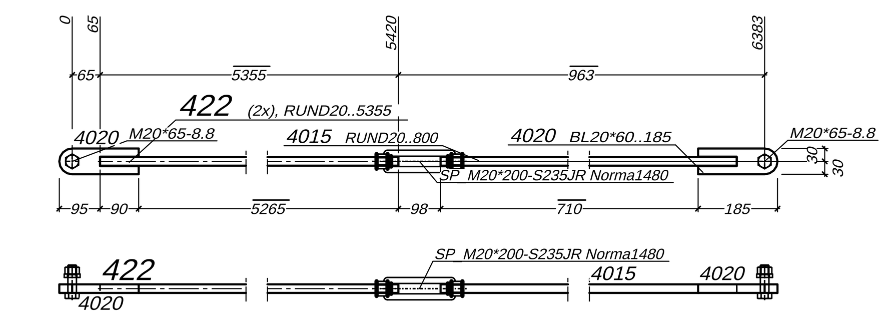

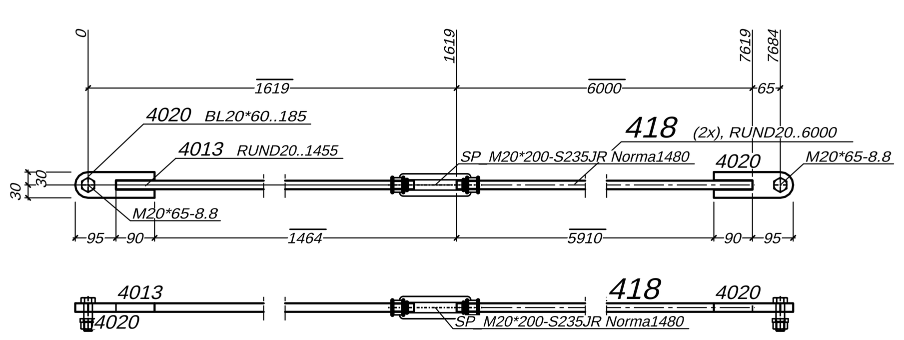

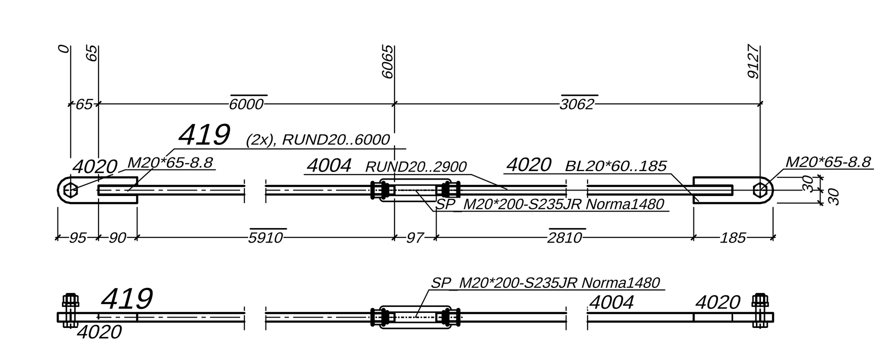

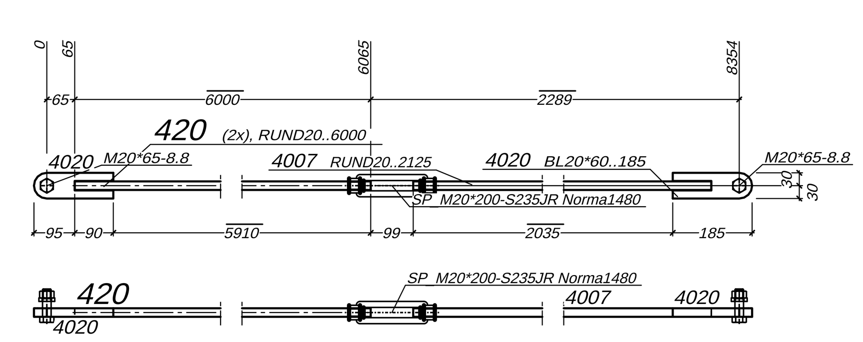

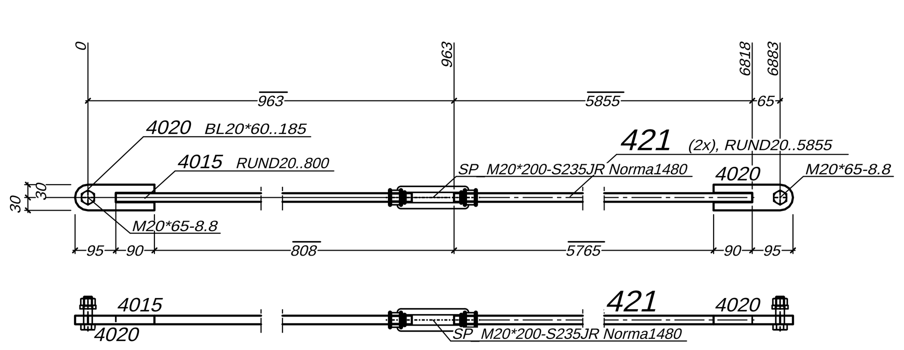

** Zest. dla jednego el. wysy³kowego-Poz.422 Suma 2 x Wykonaæ

Nr.	Tnr	Poz.	Nazwa	Sztuk	Profil	Materia³	D³ugoœæ	Waga	Ozn.
1	4	422	ZUGSTANGE	1	RUND20	S355JR	5355	13.21	
2	4	4015	ZUGSTANGE	1	RUND20	S355JR	800	1.97	
3	4	4020	ANSCHLUSZFLACH	2	BL20*60	S355JR	185	3.49	
Waga ca³kowita (kg)								18.66	
Gabaryty (W x S x D): 60 x 20 x 6443									

Sztuk	Œruby	Norma	Materia³	Waga	Ozn.
1	SP_M20*200	1480	S235JR		Warsztatowe
2	M20*65	7990	8.8	0.66	Monta¿owe
Waga ca³kowita (kg)				0.66	

** Zest. dla jednego el. wysy³kowego-Poz.418 Suma 2 x Wykonaæ

Nr.	Tnr	Poz.	Nazwa	Sztuk	Profil	Materia³	D³ugoœæ	Waga	Ozn.
1	4	418	ZUGSTANGE	1	RUND20	S355JR	6000	14.80	
2	4	4013	ZUGSTANGE	1	RUND20	S355JR	1455	3.59	
3	4	4020	ANSCHLUSZFLACH	2	BL20*60	S355JR	185	3.49	
Waga ca³kowita (kg)								21.87	
Gabaryty (W x S x D): 60 x 20 x 7744									

Sztuk	Œruby	Norma	Materia³	Waga	Ozn.
1	SP_M20*200	1480	S235JR		Warsztatowe
2	M20*65	7990	8.8	0.66	Monta¿owe
Waga ca³kowita (kg)				0.66	

** Zest. dla jednego el. wysy³kowego-Poz.419 Suma 2 x Wykonaæ

Nr.	Tnr	Poz.	Nazwa	Sztuk	Profil	Materia³	D³ugoœæ	Waga	Ozn.
1	4	419	ZUGSTANGE	1	RUND20	S355JR	6000	14.80	
2	4	4004	ZUGSTANGE	1	RUND20	S355JR	2900	7.15	
3	4	4020	ANSCHLUSZFLACH	2	BL20*60	S355JR	185	3.49	
Waga ca³kowita (kg)								25.43	
Gabaryty (W x S x D): 60 x 20 x 9187									

Sztuk	Œruby	Norma	Materia³	Waga	Ozn.
1	SP_M20*200	1480	S235JR		Warsztatowe
2	M20*65	7990	8.8	0.66	Monta¿owe
Waga ca³kowita (kg)				0.66	

** Zest. dla jednego el. wysy³kowego-Poz.420 Suma 2 x Wykonaæ

Nr.	Tnr	Poz.	Nazwa	Sztuk	Profil	Materia³	D³ugoœæ	Waga	Ozn.
1	4	420	ZUGSTANGE	1	RUND20	S355JR	6000	14.80	
2	4	4007	ZUGSTANGE	1	RUND20	S355JR	2125	5.24	
3	4	4020	ANSCHLUSZFLACH	2	BL20*60	S355JR	185	3.49	
Waga ca³kowita (kg)								23.52	
Gabaryty (W x S x D): 60 x 20 x 8414									

Sztuk	Œruby	Norma	Materia³	Waga	Ozn.
1	SP_M20*200	1480	S235JR		Warsztatowe
2	M20*65	7990	8.8	0.66	Monta¿owe
Waga ca³kowita (kg)				0.66	

** Zest. dla jednego el. wysy³kowego-Poz.421 Suma 2 x Wykonaæ

Nr.	Tnr	Poz.	Nazwa	Sztuk	Profil	Materia³	D³ugoœæ	Waga	Ozn.
1	4	421	ZUGSTANGE	1	RUND20	S355JR	5855	14.44	
2	4	4015	ZUGSTANGE	1	RUND20	S355JR	800	1.97	
3	4	4020	ANSCHLUSZFLACH	2	BL20*60	S355JR	185	3.49	
Waga ca³kowita (kg)								19.90	
Gabaryty (W x S x D): 60 x 20 x 6943									

Sztuk	Œruby	Norma	Materia³	Waga	Ozn.
1	SP_M20*200	1480	S235JR		Warsztatowe
2	M20*65	7990	8.8	0.66	Monta¿owe
Waga ca³kowita (kg)				0.66	

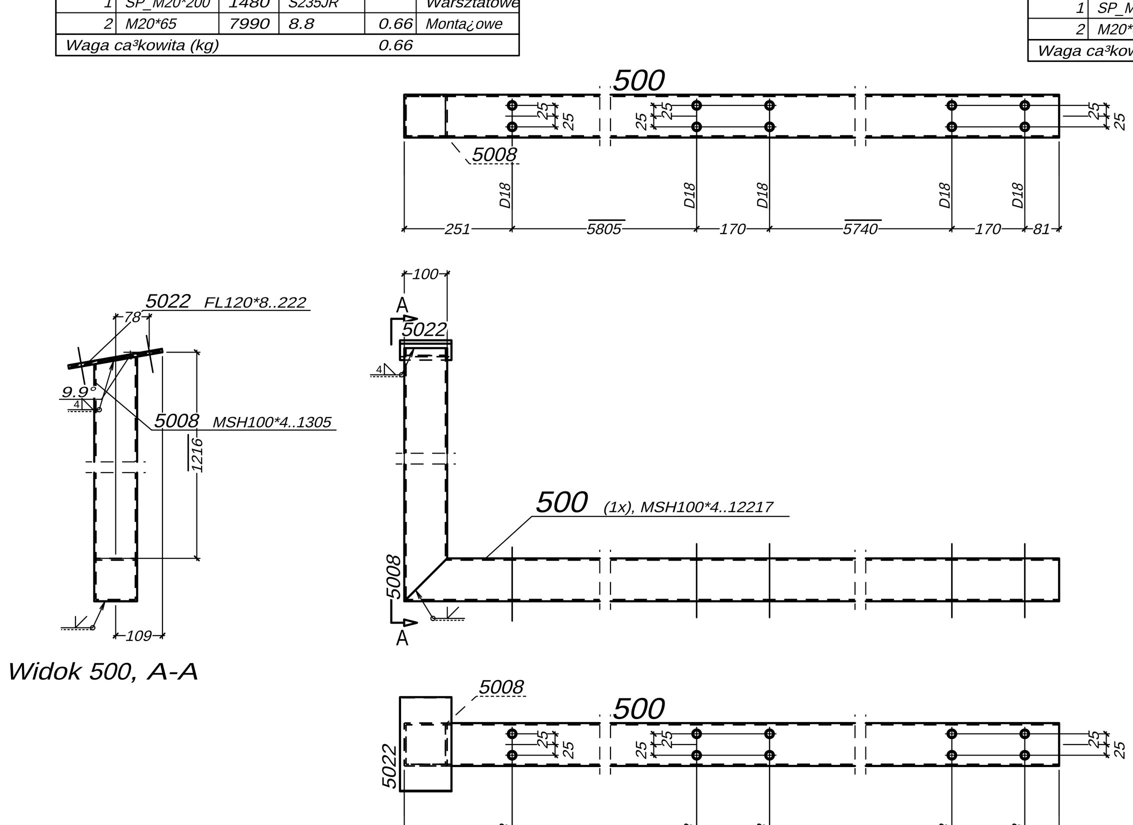

Widok 500, A-A

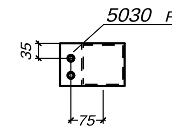

Widok 501, A-A

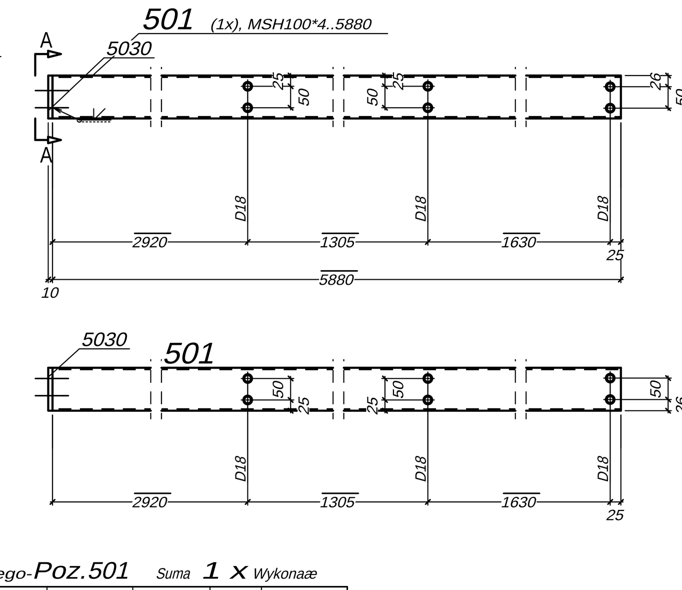

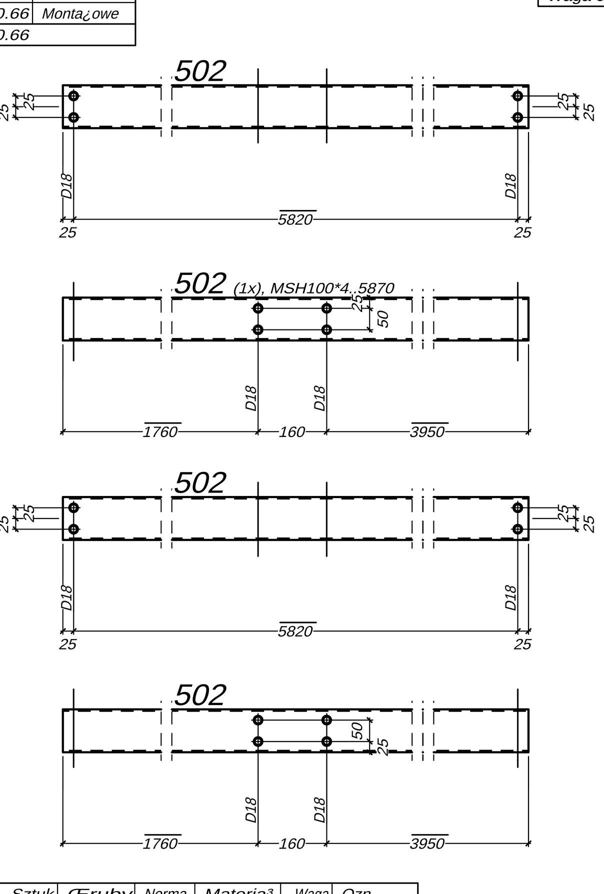

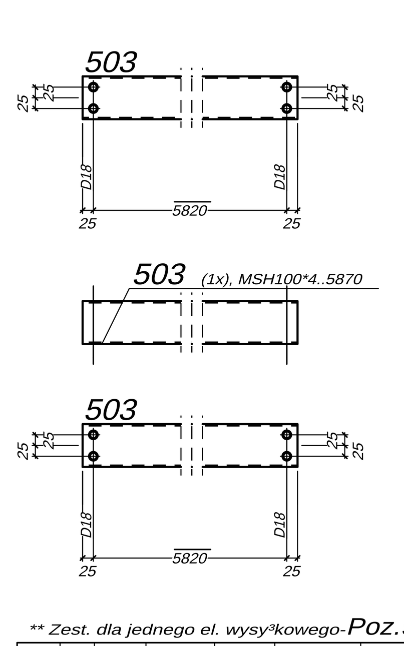

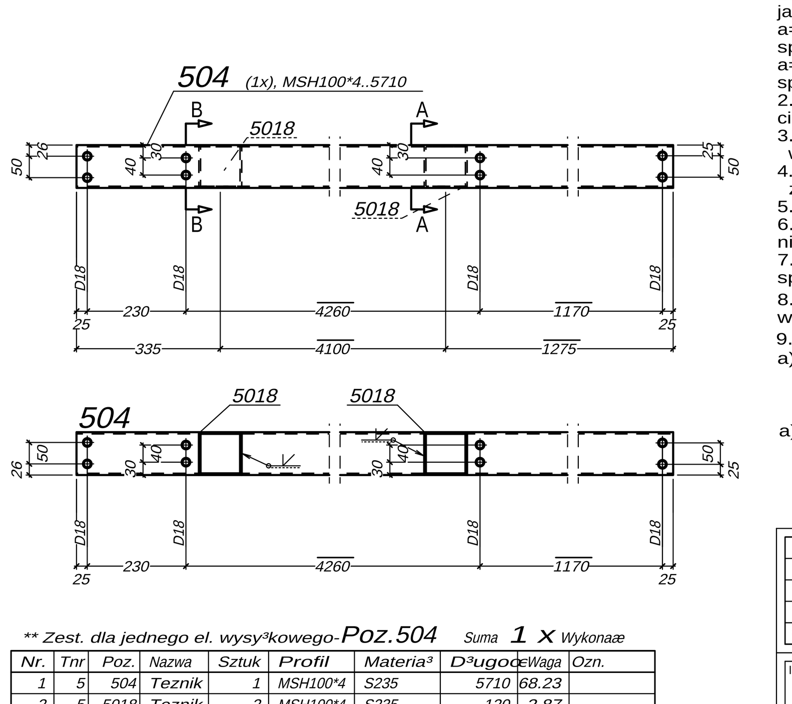

** Zest. dla jednego el. wysy³kowego-Poz.504 Suma 1 x Wykonaæ

Nr.	Tnr	Poz.	Nazwa	Sztuk	Profil	Materia³	D³ugoœæ	Waga	Ozn.
1	5	504	Teznik	1	MSH100*4	S235	5710	68.23	
2	5	5018	Teznik	2	MSH100*4	S235	120	2.87	
Waga ca³kowita (kg)								71.10	
Gabaryty (W x S x D): 100 x 220 x 5710									

Sztuk	Œruby	Norma	Materia³	Waga	Ozn.
4	M16*130	931	8.8	1.10	Monta¿owe
4	M16*140	931	8.8	1.16	Monta¿owe
Waga ca³kowita (kg)				2.26	

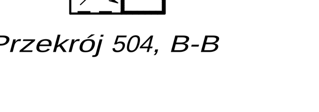

Przekrój 504, B-B

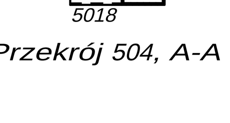

Przekrój 504, A-A

** Zest. dla jednego el. wysy³kowego-Poz.500 Suma 1 x Wykonaæ

Nr.	Tnr	Poz.	Nazwa	Sztuk	Profil	Materia³	D³ugoœæ	Waga	Ozn.
1	5	500	Teznik	1	MSH100*4	S235	12216	145.98	
2	5	5008	Teznik	1	MSH100*4	S235	1305	15.60	
3	5	5022	Blacha	1	FL120*8	S235	222	1.67	
Waga ca³kowita (kg)								163.25	
Gabaryty (W x S x D): 1323 x 220 x 12226									

Sztuk	Œruby	Norma	Materia³	Waga	Ozn.
10	M16*130	931	8.8	2.75	Monta¿owe
4	M16*45	7990	8.8	0.65	Monta¿owe
Waga ca³kowita (kg)				3.39	

** Zest. dla jednego el. wysy³kowego-Poz.501 Suma 1 x Wykonaæ

Nr.	Tnr	Poz.	Nazwa	Sztuk	Profil	Materia³	D³ugoœæ	Waga	Ozn.
1	5	501	Teznik	1	MSH100*4	S235	5880	70.26	
2	5	5030	Blacha	1	FL100*10	S235	150	1.18	
Waga ca³kowita (kg)								71.44	
Gabaryty (W x S x D): 100 x 150 x 5890									

Sztuk	Œruby	Norma	Materia³	Waga	Ozn.
2	M12*45	7990	8.8	0.18	Monta¿owe
2	M16*130	931	8.8	0.55	Monta¿owe
4	M16*140	931	8.8	1.16	Monta¿owe
Waga ca³kowita (kg)				1.89	

Sztuk	Œruby	Norma	Materia³	Waga	Ozn.
4	M16*140	931	8.8	1.16	Monta¿owe
4	M16*130	931	8.8	1.10	Monta¿owe
Waga ca³kowita (kg)				2.26	

** Zest. dla jednego el. wysy³kowego-Poz.502 Suma 1 x Wykonaæ

Nr.	Tnr	Poz.	Nazwa	Sztuk	Profil	Materia³	D³ugoœæ	Waga	Ozn.
1	5	502	Teznik	1	MSH100*4	S235	5870	70.15	
Waga ca³kowita (kg)								70.15	
Gabaryty (W x S x D): 100 x 100 x 5870									

** Zest. dla jednego el. wysy³kowego-Poz.503 Suma 1 x Wykonaæ

Nr.	Tnr	Poz.	Nazwa	Sztuk	Profil	Materia³	D³ugoœæ	Waga	Ozn.
1	5	503	Teznik	1	MSH100*4	S235	5870	70.15	
Waga ca³kowita (kg)								70.15	
Gabaryty (W x S x D): 100 x 100 x 5870									

Sztuk	Œruby	Norma	Materia³	Waga	Ozn.
4	M16*140	931	8.8	1.16	Monta¿owe

UWAGA:

1.Jezeli nie zaznaczono inaczej, spoiny wykonac jako pachwinowe.
a=0,7 gr. laczonych elementow w przypadku spoin jednostronnych.
a=0,5 gr. laczonych elementow w przypadku spoin dwustronnych.
2.Nie oznaczone spoiny czolowe wykonac na pelen przekroj cienszego z elementow.
3.Przed montazem konstrukcji nalezy sprawdzic zgodnosc wykonania fundamentow z projektem.
4.Po dokreceniu srub fundamentowych podkladki z blachy nalezy przyspawac do blachy podstawy.
5.Na blachy czolowe stosowac blachy uniwersalne
6.Blachy czolowe nalezy sprawdzic, czy nie maja rozwarstwien.
7.Jezeli nie opisano inaczej polaczenia doczolowe sprezyæ sila 0.5So i 0.5Mo.
8.Dopuszcza sie wykonanie rygli wylacznie z tolerancja ujemna.
9. Widok kratki pomostowej:
a) widziany z do³u

a) widziany z góry

DATA	REWIZJA	OPIS ZMIAN	ZMIENIAJACY
01.06.2022	A	WYDANIE PODSTAWOWE	W.R.

INWESTOR
Biogazownia Rypin Sp. z o.o.
Starorypin Prywatny 51, 87-500 Rypin

OBIEKT
ROZBUDOWA BIOGAZOWNI ROLNICZEJ
1) BUDYNEK PRODUKCYJNY
Starorypin Prywatny dz. nr 85/16, 85/17, Obręb: 0024 Starorypin Prywatny

JEDNOSTKA PROJEKTOWA
PROFKON Biuro Projektowe Wojciech Remus
ul. Nauczycielska 22; 86-300 Grudziadz
e-mail: biuro@profkonbp.pl
www.profkonbp.pl

FAZA
PROJEKT WYKONAWCZY

BRANZA
KONSTRUKCYJNA

NAZWA RYSUNKU
Poz.404-422,500-504

FUNKCJA	IMIE I NAZWISKO	NR UPRAWNIEN	SPECJALNOSC	PODPIS
PROJEKTOWAL	mgr inz. Wojciech Remus	KUP/0006/POOK/08	Konstr.- Bud.	

DATA	NR RYSUNKU	REWIZJA	SKALA RYSUNKU
01.06.2022	K114	A	1:10